AB类、过热保护、单位增益稳定、超强噪音抑制

功能

XA4809 是一款 AB 类、双声道音频功率放大器。每通道能提供 105mW 的平均功率（5V 工作电压，16Ω负载，THD+N=0.1%），音频范围内总谐波失真+噪声小于 0.1%（20Hz～20KHz）；

XA4809 的应用电路简单，只需极少数外围器件；

XA4809 输出不需要自举电容或者缓冲网络，采用 MSOP 封装，节约电路面积，非常适合移动电话及各种移动设备等使用低电压、低功耗应用方案上使用；

XA4809 可以通过控制进入休眠模式，从而减少功耗；XA4809 具有内部热敏关断保护机制；

XA4809 工作稳定，增益带宽积高达 2.5MHz，并且单位增益稳定。反馈电阻外置，通过外部增益配置电阻进行增益配置，方便应用。

特性

- 高电源电压抑制比（PSRR），在 217Hz 及1KHz 时，达到 70dB
- 在16Ω负载，输出功率为 105mWΩ时，噪声及谐波失真（THD＋N）<0.1%（f=1KHz）
- 在32Ω负载，输出功率为 70mWΩ时，噪声+谐波失真（THD＋N)<0.1%（f=1KHz）
- 掉电模式漏电流小，典型值为 0.4μA
- 封装小，MSOP封装，节约电路面积
- 上电、掉电的“噼啪”声抑制能力好
- 宽工作电压范围 2.0V—5.5V

应用

- 耳机功放
- 移动终端
- 笔记本电脑
- 话筒前置放大器
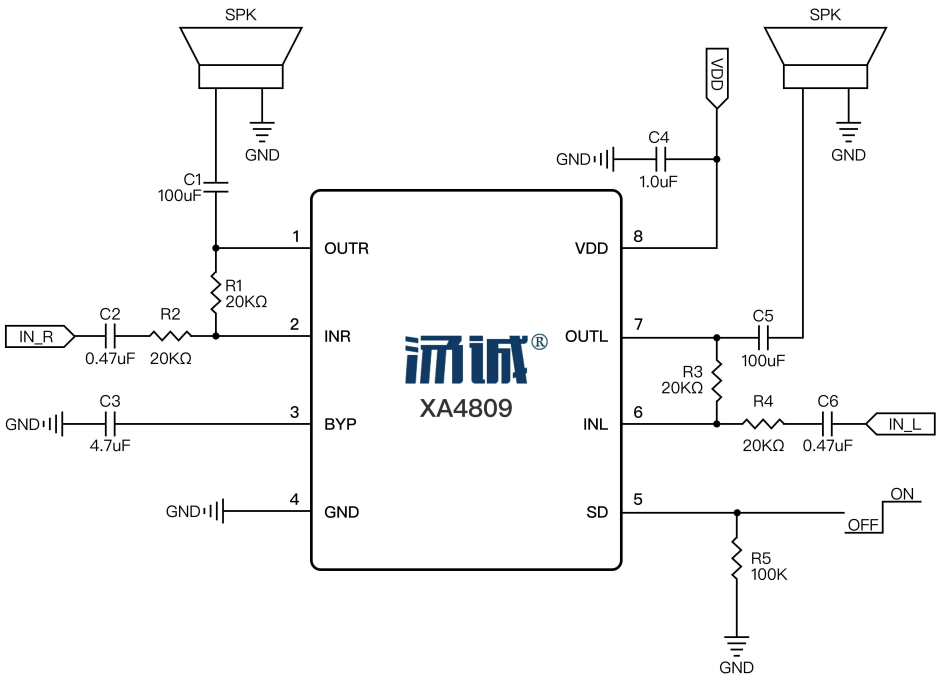
典型应用图